PŮDORYS, SKLADBA STROPU

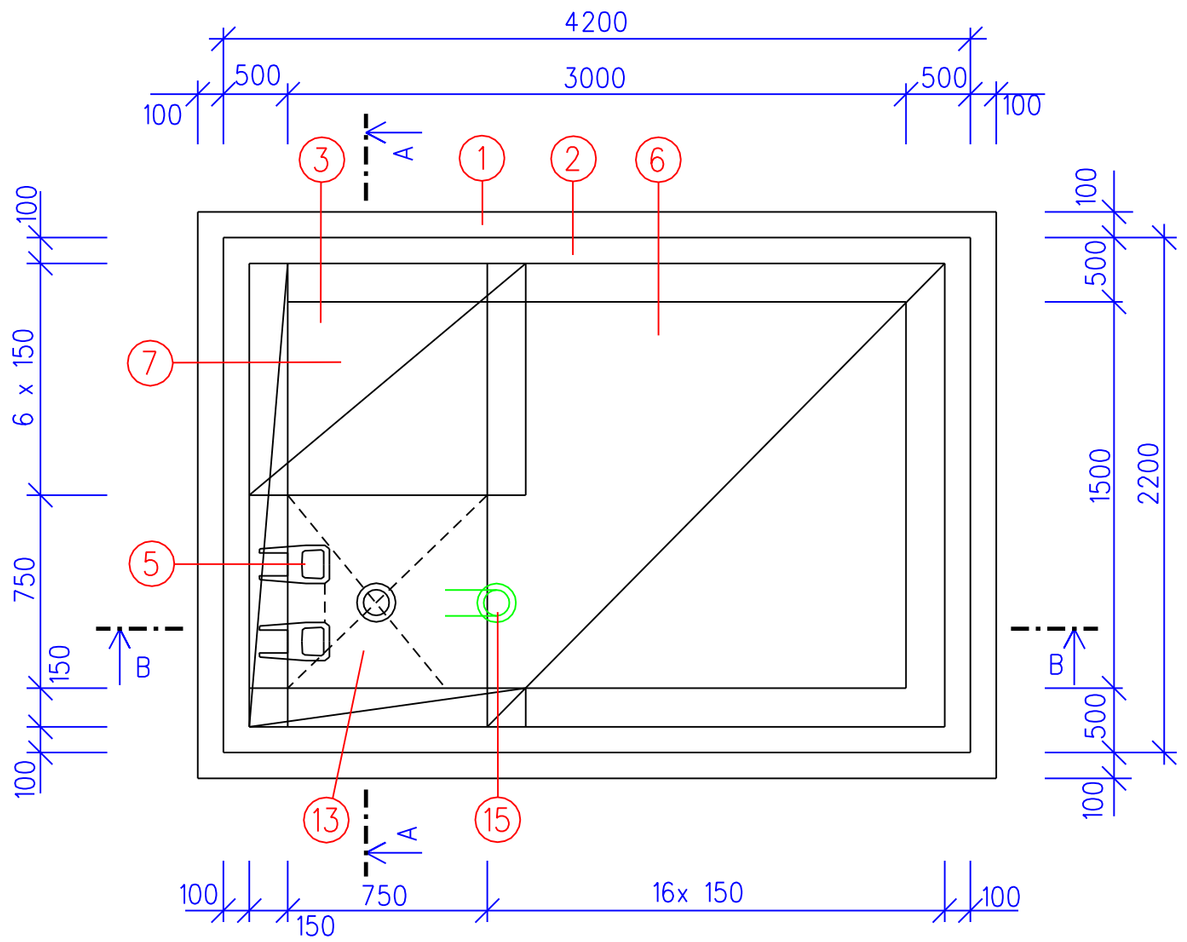

ŘEZ B-B

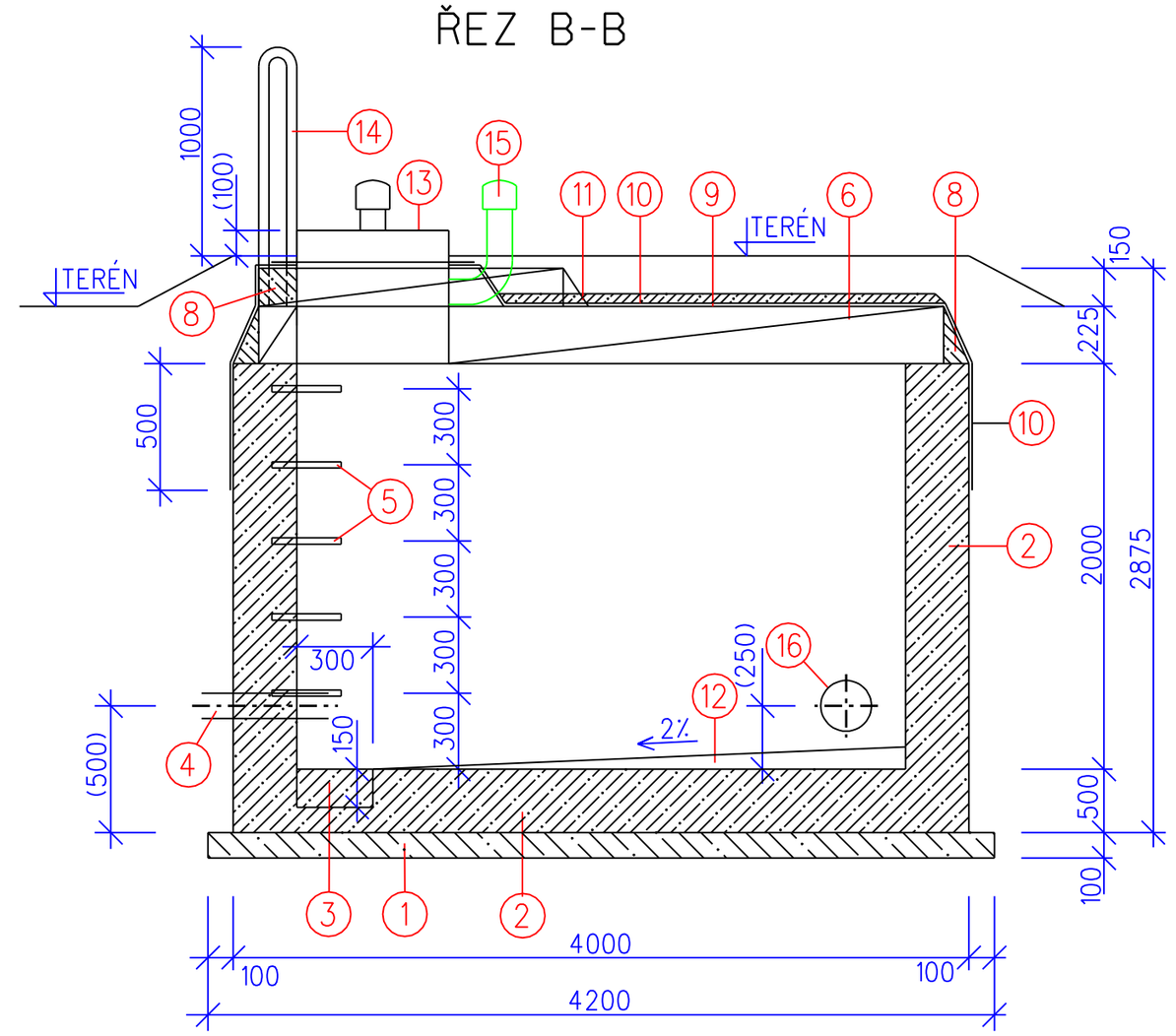

ŘEZ A-A

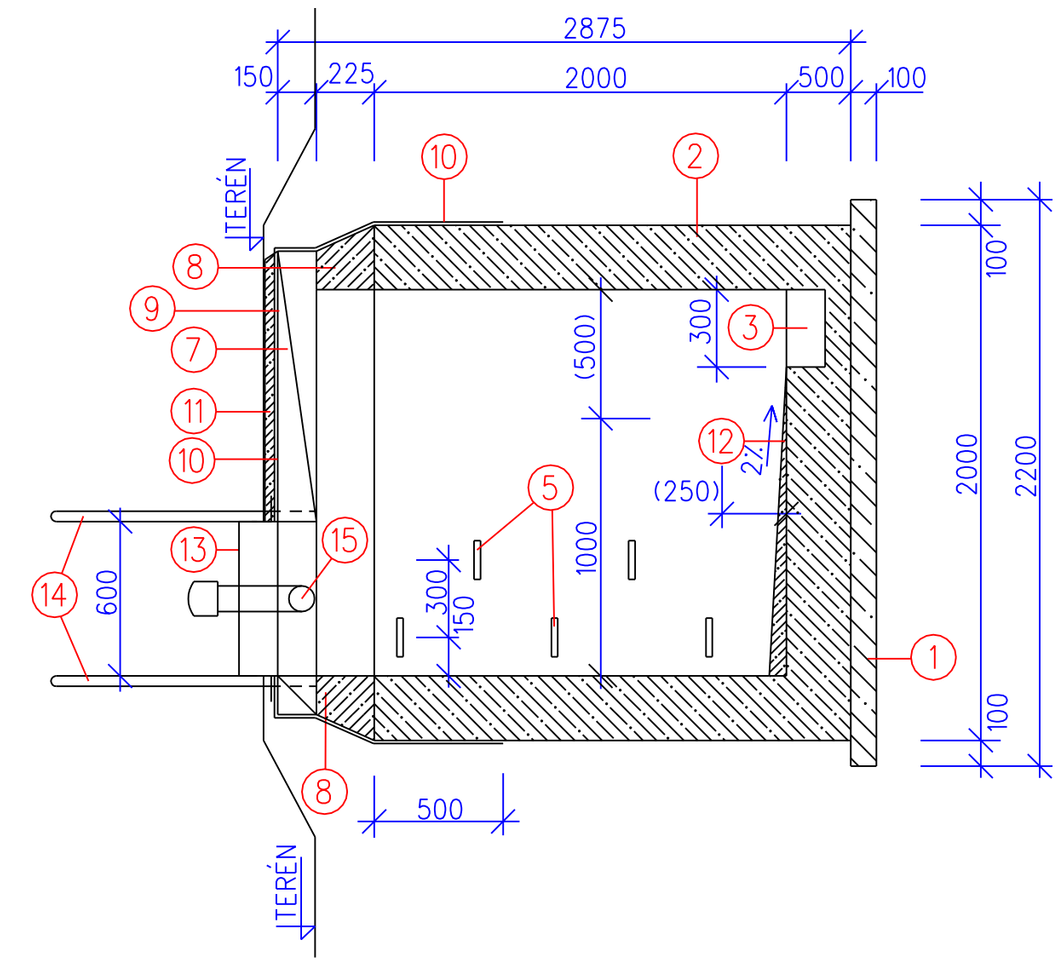

LEGENDA

1. DNO A STĚNY - VODOSTAVEBNÍ BETON C30/37 XA 1
2. ZÁKLAD. VYROVNÁVACÍ DESKA - BETON C 12/15
3. ČERPACÍ JÍMKA 300 x 300 mm HL. 150 mm
4. VODOVODNÍ POTRUBÍ PE- DN 110 - PROSTUP UTĚSNIT
5. STUPADLA DO ŠACHET LITIN. VIDLICOVÁ
6. ŽEL.BET. PŘEKLADY RZP 2490/140/220 mm - 17 ks
7. ŽEL.BET. PŘEKLADY RZP 1590/140/140 mm - 7 ks
8. DOBETONÁVKY - BETON C 12/15
9. VYROVNÁVACÍ CEMENT. POTĚR
10. IZOLACE PROTI VODĚ - 1x PENETRAČ. NÁTĚR + 2x ASFALT. PÁSY PŘITAVENÍM
11. PÍSKOCEMENT. POTĚR tl. 50 mm
12. SPÁDOVÝ BETON C 12/15
13. POKLOP LITIN. 700/700 mm S RÁMEM, S VĚTRACÍ HLAVICÍ DN 100 mm, SE ZAJIŠTĚNÍM OTEVŘENÉ POLOHY
14. VSTUPNÍ MADLA (ÚCHYTY) Z OCELOV. NEREZ TRUBEK (D 40 mm) KOTVEN. DO DOBETONÁVKY - 2 ks
15. VARIANTA - VĚTRACÍ HLAVICE DN 100 mm NA POTRUBÍ LITIN. DN 100 mm
16. VODOVODNÍ POTRUBÍ PE- DN 300 - PROSTUP UTĚSNIT

VYPRACOVAL	ING. LUBOMÍR HORÁK	vkp	
MÍSTO	K.Ú.: MYSLIBOŘ, ŽATEC NA MORAVĚ		
INVESTOR	OBEC MYSLIBOŘ, MYSLIBOŘ 73, 588 62 URBANOV		
NÁZEV STAVBY	VODOVOD MYSLIBOŘ PŘIVADĚČ	FORMÁT	400x610
		DATUM	06/2018
		STUPEŇ	RDS
		VERZE	
OBSAH	VODOMĚRNÁ ŠACHTA MYSLIBOŘ	MĚŘÍTKO: 1:20	VÝKRES Č.: D.1.10.